ПУ100ФМ.1-20.00.15

12,5 (√)

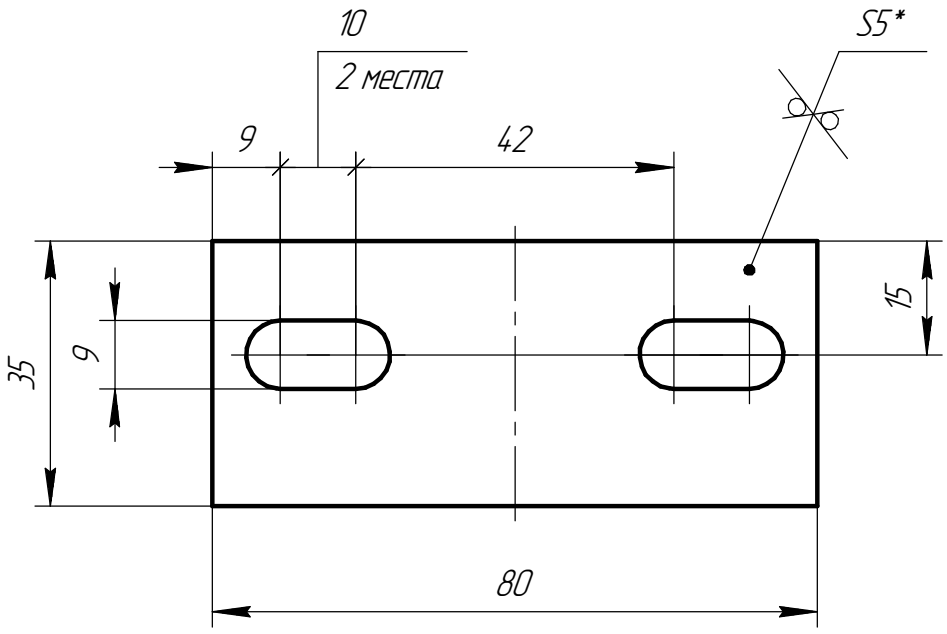

1 Допускается изготавливать из стали РС D по ГОСТ Р 52927-2015.

2 * Размер для справки.

3 Неуказанные предельные отклонения размеров: H14, h14, $\pm\frac{IT14}{2}$.

Изм.	Лист	№ докум.	Подп.	Дата
Разраб.		Никольский		
Пров.		Мурашов		
Т.контр.		Зюмченко		
Н.контр.		Архипова		
Утв.				

ПУ100ФМ.1-20.00.15

Планка

Лит.	Масса	Масштаб
	0,1	1:1
Лист	Листов 1	

Лист $\frac{\text{Б-ПН-5 ГОСТ 19903-2015}}{\text{20 ГОСТ 1050-2013}}$

Головной филиал "НПО "Винт" АО "ЦС "Звездочка"

Копировал

Формат А4

Перв. примен.

Справ. №

Подп. и дата

Инв. № дубл.

Взам. инв. №

Подп. и дата

Инв. № подл.